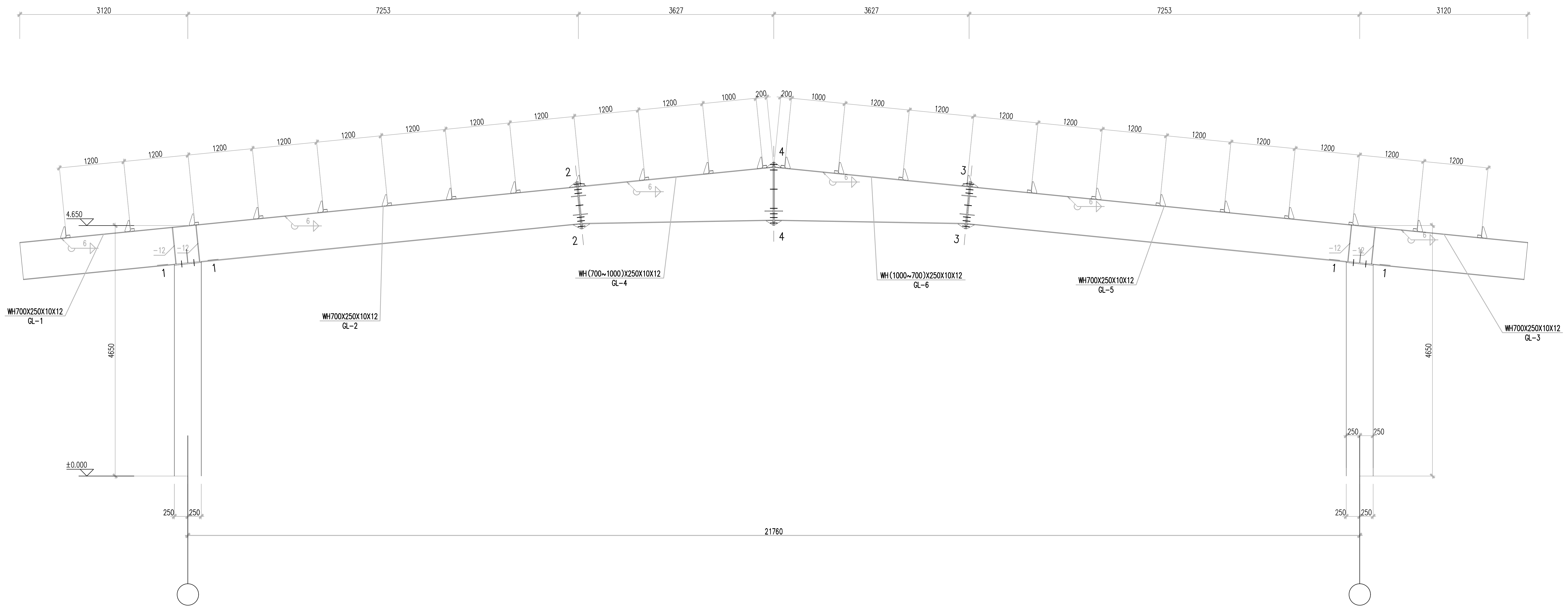
3120
7253
3627
3627
7253
3120
1200
1000
200
200
1000
4.650
±0.000
4650
6
-12
1
2
3
4
WH700X250X10X12
GL-1
WH700X250X10X12
GL-2
WH(700~1000)X250X10X12
GL-4
WH(1000~700)X250X10X12
GL-6
WH700X250X10X12
GL-5
WH700X250X10X12
GL-3
250
250
21760

GJ-1 1:50

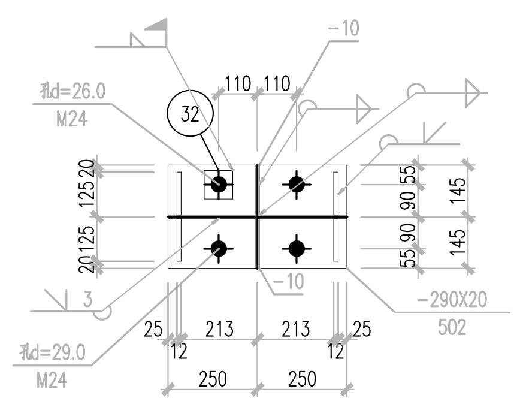
孔d=26.0
M24
32
110 110
-10
125 20
20 125
55 90 90 55
145
145
-10
3
-290X20
502
孔d=29.0
M24
25 213 213 25
12 12
250 250

1-1

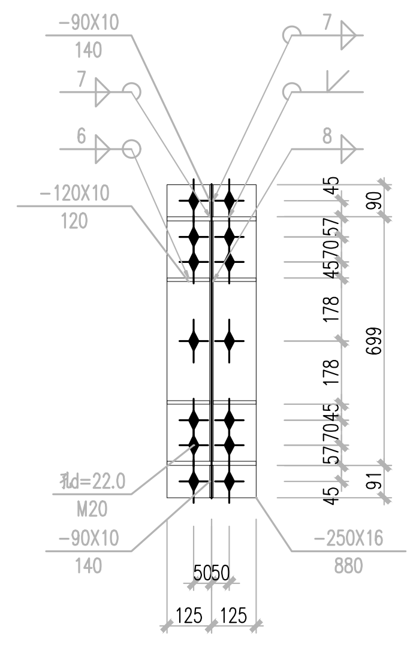
-90X10
140
7
7
6
8
-120X10
120
45
57
70
45
178
178
45
70
57
45
90
699
91
孔d=22.0
M20
-90X10
140
-250X16
880
5050
125 125

2-2

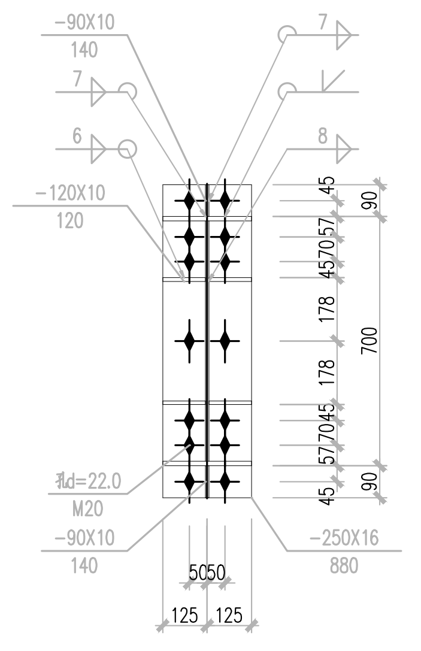
-90X10
140
7
7
6
8
-120X10
120
45
57
70
45
178
178
45
70
57
45
90
700
90
孔d=22.0
M20
-90X10
140
-250X16
880
5050
125 125

3-3

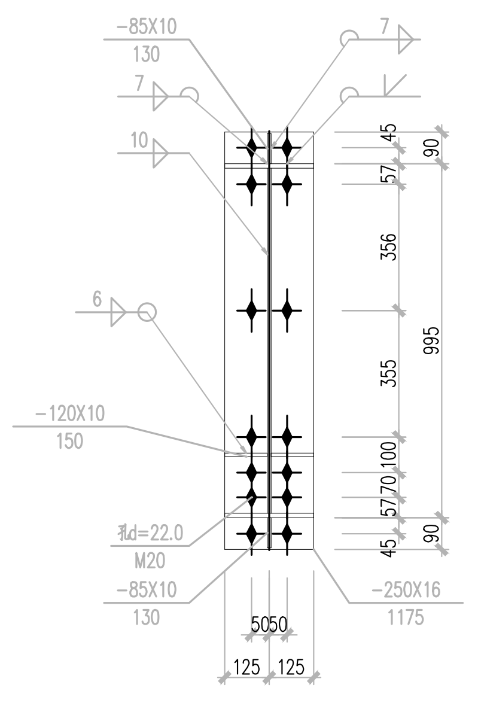
-85X10
130
7
7
10
6
-120X10
150
45
57
356
355
100
70
57
45
90
995
90
孔d=22.0
M20
-85X10
130
-250X16
1175
5050
125 125

4-4

图 例

◆ 高强度螺栓

◇ 永久螺栓

◈ 安装螺栓

● 螺栓孔

说明：1. 本设计按钢结构设计标准(GB50017-2017)和门式刚架轻型房屋钢结构技术规范(GB 51022-2015)进行设计；

2. 材料：未特殊注明的钢板及型钢为Q355钢，焊条为　　系列焊条；

3. 构件的拼接连接采用10.9级摩擦型连接高强度螺栓，连接接触面的处理采用钢丝刷清除浮锈；

4. 柱脚基础混凝土强度等级为C30，锚栓钢号为Q345钢；锚栓的最小锚固长度la=23*d（锚栓直径）；

5. 图中未注明的角焊缝最小焊脚尺寸为　mm，一律满焊；

6. 对接焊缝的焊缝质量不低于二级；

7. 钢结构的制作和安装需按照钢结构工程施工质量验收标准(GB50205-2020)的有关规定进行施工；

8. 钢构件表面除锈后用两道红丹打底，构件的防火等级按建筑要求处理。

材　料　表

刚架编号	构件编号	规　格	长　度(mm)	数量	重　量(kg)			材质	备注
					单重	共重	总重		
GJ-1	GL-1	WH700X250X10X12	3135	1	374.8	374.8	3297.5	Q355B	
	GL-2	WH700X250X10X12	7289	1	784.0	784.0		Q355B	
	GL-3	WH700X250X10X12	3135	1	315.8	315.8		Q355B	
	GL-4	WH(700~1000)X250X10X12	3644	1	490.0	490.0		Q355B	
	GL-5	WH700X250X10X12	7289	1	842.9	842.9		Q355B	
	GL-6	WH(1000~700)X250X10X12	3644	1	490.0	490.0		Q355B	

中华人民共和国一级注册结构工程师
姓　名：彭小丽
注册号：4300668-S003
有效期：至2028年05月

永州市永南建筑设计院有限公司
设计文件专用章
建筑行业（建筑工程）乙级
市政行业（道路工程）乙级
证书编号 A243006687

项目负责人		永州市永南建筑设计院有限公司 Yongzhou Yongnan Architectural Design Institute Co.Ltd 证书编号： A243006687		
专业负责人	王连维			
审　定	彭小丽	建设单位	江永县供销联社烟花爆竹有限责任公司	工程号
审　核	彭小丽	工程名称	江永县供销联社烟花爆竹仓库（搬迁）工程建设项目 －－烟花爆竹仓库	阶　段 施工图
校　对				图　别 结　构
设　计		图	纸　GJ-1	图　号 G S1-1
				日　期 2025. 0

湖南省建设工程施工图审查文件审查合格专用章
常德市联合施工图审查有限责任公司
S18021
房屋建筑工程，一类
有效期至2028.12.31

2026.04.23